部位別仕様表データベース登録仕様の詳細

登録仕様番号	NCA-000001
建築物の構造	木造軸組構法
部位	外壁
工法の種類等	柱・間柱間に断熱する場合

部分型式認定以外の詳細

外張断熱材	適用	材料	製品番号等	JIS番号等(準拠規格)	厚さ(m)	λ(W/mK)	一般部	熱橋部
							0.83	0.17
							R(㎡K/W)	
室内側表面熱伝達抵抗 R(㎡K/W)							0.11	
	その他	住宅用ロックウール(マット)	ホームマット	TC0308251-JISA9521(セラテック)、TC0313001-JISA9521(君津ロックウール) 2.3SI	0.09	-	2.30000	-
		【文書番号:NCA-ST-001040】JIS認証書セラテック＋君津ロックウール(継続書付).pdf						
	省エネ基準解説書	木質系 - 天然木材			0.09	0.12	-	0.75000
外気側表面熱伝達抵抗 R(㎡K/W)							0.11(外気以外の場合)	
熱貫流抵抗 ΣR=Σ(di/λi)							2.52000	0.97000
熱貫流率 Un=1/ΣR							0.39683	1.03093
平均熱貫流率 Ui=Σ(a・Ui)W/(㎡K)							0.50462	

備考	・室内側に別張り防湿フイルム(JIS A 6930に適合)の施工が必要
納まり図	【文書番号:NCA-OS-000984】

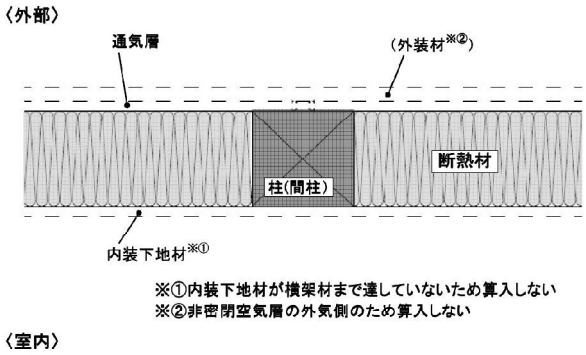

仕様登録者及び確認情報

登録事業者名等	ニチアス株式会社	事業者等コード	NCA
登録日時	2015/01/16 20:21	最終編集日時	2015/01/30 15:29

©Hyoukakyoukai All rights reserved.

部位別仕様表データベース登録仕様の詳細

登録仕様番号	NCA-000002
建築物の構造	木造軸組構法
部位	外壁
工法の種類等	柱・間柱間に断熱する場合

部分型式認定以外の詳細

外張断熱材	適用	材料	製品番号等	JIS番号等(準拠規格)	厚さ(m)	λ(W/mK)	一般部	熱橋部
							0.83	0.17
							R(㎡K/W)	
室内側表面熱伝達抵抗 R(㎡K/W)							0.11	
	その他	住宅用ロックウール(マット)	ホームマットNEO	TC0308251-JISA9521(セラテック)、TC0313001-JISA9521(君津ロックウール) 2.4SI	0.09	-	2.40000	-
		【文書番号:NCA-ST-001040】JIS認証書セラテック+君津ロックウール(継続書付).pdf						
	省エネ基準解説書	木質系 - 天然木材			0.09	0.12	-	0.75000
外気側表面熱伝達抵抗 R(㎡K/W)							0.11(外気以外の場合)	
熱貫流抵抗 ΣR=Σ(di/λi)							2.62000	0.97000
熱貫流率 Un=1/ΣR							0.38168	1.03093
平均熱貫流率 Ui=Σ(a・Ui)W/(㎡K)							0.49205	

備考	
納まり図	【文書番号:NCA-OS-000984】

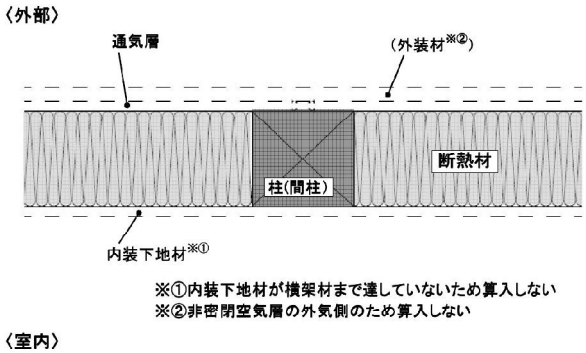

仕様登録者及び確認情報

登録事業者名等	ニチアス株式会社	事業者等コード	NCA
登録日時	2015/01/16 20:29	最終編集日時	2015/01/30 15:31

©Hyoukakyoukai All rights reserved.

部位別仕様表データベース登録仕様の詳細

登録仕様番号	NCA-000003
建築物の構造	木造軸組構法
部位	外壁
工法の種類等	柱・間柱間に断熱する場合

部分型式認定以外の詳細

外張断熱材	適用	材料	製品番号等	JIS番号等(準拠規格)	厚さ(m)	λ(W/mK)	一般部	熱橋部
							0.83	0.17
							R(㎡K/W)	
室内側表面熱伝達抵抗 R(㎡K/W)							0.11	
	その他	住宅用ロックウール(マット)	ホームマット	TC0308251-JISA9521(セラテック)、TC0313001-JISA9521(君津ロックウール) 2.6SI	0.1	-	2.60000	-
		【文書番号:NCA-ST-001040】JIS認証書セラテック+君津ロックウール(継続書付).pdf						
	省エネ基準解説書	木質系 - 天然木材			0.1	0.12	-	0.83333
外気側表面熱伝達抵抗 R(㎡K/W)							0.11(外気以外の場合)	
熱貫流抵抗 ΣR=Σ(di/λi)							2.82000	1.05333
熱貫流率 Un=1/ΣR							0.35461	0.94937
平均熱貫流率 Ui=Σ(a・Ui)W/(㎡K)							0.45572	

備考	・室内側に別張り防湿フイルム(JIS A 6930に適合)の施工が必要
納まり図	【文書番号:NCA-OS-000984】

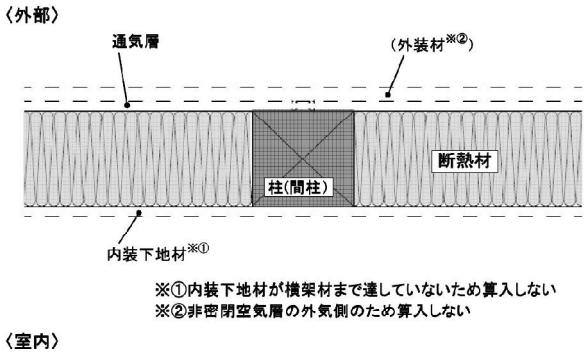

仕様登録者及び確認情報

登録事業者名等	ニチアス株式会社	事業者等コード	NCA
登録日時	2015/01/16 20:38	最終編集日時	2015/01/30 15:34

©Hyoukakyoukai All rights reserved.

部位別仕様表データベース登録仕様の詳細

登録仕様番号	NCA-000004
建築物の構造	木造軸組構法
部位	外壁
工法の種類等	柱・間柱間に断熱する場合

部分型式認定以外の詳細

外張断熱材	適用	材料	製品番号等	JIS番号等(準拠規格)	厚さ(m)	λ(W/mK)	一般部	熱橋部
							0.83	0.17
							R(㎡K/W)	
室内側表面熱伝達抵抗 R(㎡K/W)							0.11	
	その他	住宅用ロックウール(マット)	ホームマットNEO	TC0308251-JISA9521(セラテック)、TC0313001-JISA9521(君津ロックウール) 2.8SI	0.105	-	2.80000	-
		【文書番号:NCA-ST-001040】JIS認証書セラテック+君津ロックウール(継続書付).pdf						
	省エネ基準解説書	木質系 - 天然木材			0.105	0.12	-	0.87500
外気側表面熱伝達抵抗 R(㎡K/W)							0.11(外気以外の場合)	
熱貫流抵抗 ΣR=Σ(di/λi)							3.02000	1.09500
熱貫流率 Un=1/ΣR							0.33113	0.91324
平均熱貫流率 Ui=Σ(a・Ui)W/(㎡K)							0.43009	

備考	
納まり図	【文書番号:NCA-OS-000984】

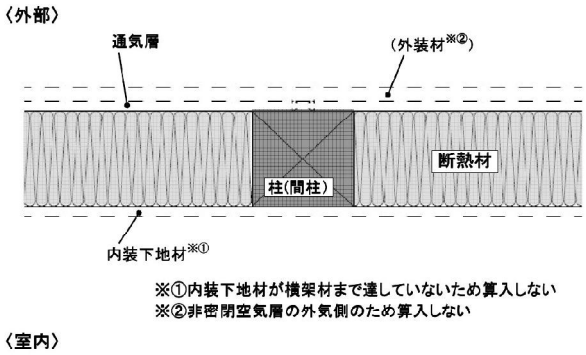

仕様登録者及び確認情報

登録事業者名等	ニチアス株式会社	事業者等コード	NCA
登録日時	2015/01/16 20:43	最終編集日時	2015/01/30 15:35

©Hyoukakyoukai All rights reserved.

部位別仕様表データベース登録仕様の詳細

登録仕様番号	NCA-000007
建築物の構造	木造軸組構法
部位	外壁
工法の種類等	柱・間柱間に断熱する場合

部分型式認定以外の詳細

外張断熱材	適用	材料	製品番号等	JIS番号等(準拠規格)	厚さ(m)	λ(W/mK)	一般部	熱橋部
							0.83	0.17
							R(㎡K/W)	
室内側表面熱伝達抵抗 R(㎡K/W)							0.11	
	その他	住宅用ロックウール(マット)	ホームマット	TC0308251-JISA9521(セラテック)、TC0313001-JISA9521(君津ロックウール) 2.3SI	0.09	-	2.30000	-
		【文書番号:NCA-ST-001040】JIS認証書セラテック+君津ロックウール(継続書付).pdf						
	省エネ基準解説書	木質系 - 天然木材			0.09	0.12	-	0.75000
	省エネ基準解説書	木質系 - 合板			0.009	0.16	0.05625	0.05625
外気側表面熱伝達抵抗 R(㎡K/W)							0.11(外気以外の場合)	
熱貫流抵抗 ΣR=Σ(di/λi)							2.57625	1.02625
熱貫流率 Un=1/ΣR							0.38816	0.97442
平均熱貫流率 Ui=Σ(a・Ui)W/(㎡K)							0.48783	

備考	・構造用面材は合板とし、厚さは9mm以上20mm以下とする ・室内側に別張り防湿フイルム(JIS A 6930に適合)の施工が必要
納まり図	【文書番号:NCA-OS-001043】

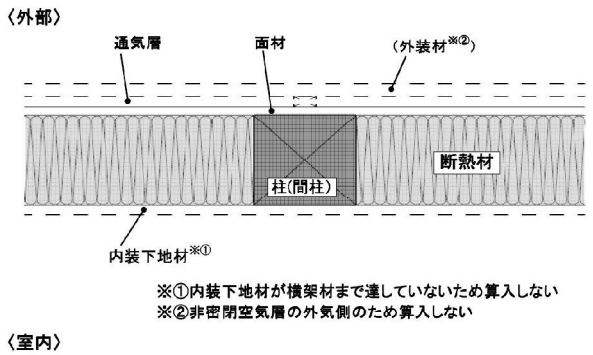

仕様登録者及び確認情報

登録事業者名等	ニチアス株式会社	事業者等コード	NCA
登録日時	2015/02/02 15:32	最終編集日時	2015/03/10 18:06

©Hyoukakyoukai All rights reserved.

部位別仕様表データベース登録仕様の詳細

登録仕様番号	NCA-000008
建築物の構造	木造軸組構法
部位	外壁
工法の種類等	柱・間柱間に断熱する場合

部分型式認定以外の詳細

外張断熱材	適用	材料	製品番号等	JIS番号等(準拠規格)	厚さ(m)	λ(W/mK)	一般部	熱橋部
							0.83	0.17
							R(㎡K/W)	
室内側表面熱伝達抵抗 R(㎡K/W)							0.11	
	その他	住宅用ロックウール(マット)	ホームマット	TC0308251-JISA9521(セラテック)、TC0313001-JISA9521(君津ロックウール) 2.6SI	0.1	-	2.60000	-
		【文書番号:NCA-ST-001040】JIS認証書セラテック＋君津ロックウール(継続書付).pdf						
	省エネ基準解説書	木質系 - 天然木材			0.1	0.12	-	0.83333
	省エネ基準解説書	木質系 - 合板			0.009	0.16	0.05625	0.05625
外気側表面熱伝達抵抗 R(㎡K/W)							0.11(外気以外の場合)	
熱貫流抵抗 ΣR=Σ(di/λi)							2.87625	1.10958
熱貫流率 Un=1/ΣR							0.34767	0.90124
平均熱貫流率 Ui=Σ(a・Ui)W/(㎡K)							0.44178	

備考	・構造用面材は合板とし、厚さは9mm以上20mm以下とする ・室内側に別張り防湿フイルム(JIS A 6930に適合)の施工が必要
納まり図	【文書番号:NCA-OS-001043】

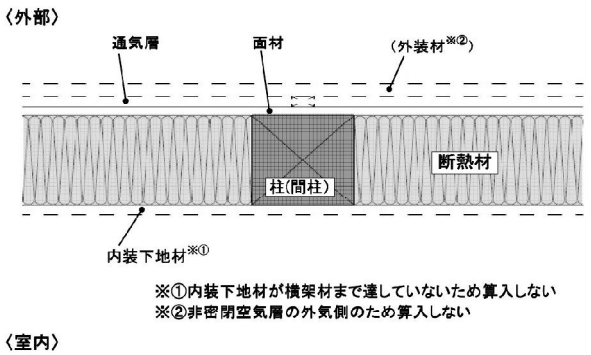

仕様登録者及び確認情報

登録事業者名等	ニチアス株式会社	事業者等コード	NCA
登録日時	2015/02/02 15:36	最終編集日時	2015/03/10 18:07

©Hyoukakyoukai All rights reserved.

部位別仕様表データベース登録仕様の詳細

登録仕様番号	NCA-000009
建築物の構造	木造軸組構法
部位	外壁
工法の種類等	柱・間柱間に断熱する場合

部分型式認定以外の詳細

外張断熱材	適用	材料	製品番号等	JIS番号等(準拠規格)	厚さ(m)	λ(W/mK)	一般部	熱橋部
							0.83	0.17
							R(㎡K/W)	
室内側表面熱伝達抵抗 R(㎡K/W)							0.11	
	その他	住宅用ロックウール(マット)	ホームマットNEO	TC0308251-JISA9521(セラテック)、TC0313001-JISA9521(君津ロックウール) 2.4SI	0.09	-	2.40000	-
		【文書番号:NCA-ST-001040】JIS認証書セラテック+君津ロックウール(継続書付).pdf						
	省エネ基準解説書	木質系 - 天然木材			0.09	0.12	-	0.75000
	省エネ基準解説書	木質系 - 合板			0.009	0.16	0.05625	0.05625
外気側表面熱伝達抵抗 R(㎡K/W)							0.11(外気以外の場合)	
熱貫流抵抗 ΣR=Σ(di/λi)							2.67625	1.02625
熱貫流率 Un=1/ΣR							0.37366	0.97442
平均熱貫流率 Ui=Σ(a・Ui)W/(㎡K)							0.47579	

備考	・構造用面材は合板とし、厚さは9mm以上20mm以下とする
納まり図	【文書番号:NCA-OS-001043】

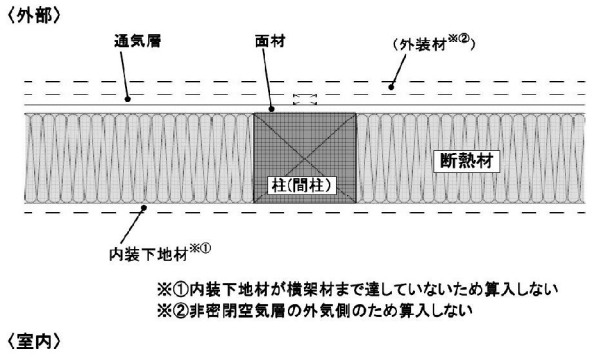

仕様登録者及び確認情報

登録事業者名等	ニチアス株式会社	事業者等コード	NCA
登録日時	2015/02/02 15:41	最終編集日時	2015/03/10 18:08

©Hyoukakyoukai All rights reserved.

部位別仕様表データベース登録仕様の詳細

登録仕様番号	NCA-000010
建築物の構造	木造軸組構法
部位	外壁
工法の種類等	柱・間柱間に断熱する場合

部分型式認定以外の詳細

外張断熱材	適用	材料	製品番号等	JIS番号等(準拠規格)	厚さ(m)	λ(W/mK)	一般部	熱橋部
							0.83	0.17
							R(㎡K/W)	
室内側表面熱伝達抵抗 R(㎡K/W)							0.11	
	その他	住宅用ロックウール(マット)	ホームマットNEO	TC0308251-JISA9521(セラテック)、TC0313001-JISA9521(君津ロックウール) 2.8SI	0.105	-	2.80000	-
		【文書番号:NCA-ST-001040】JIS認証書セラテック+君津ロックウール(継続書付).pdf						
	省エネ基準解説書	木質系 - 天然木材			0.105	0.12	-	0.87500
	省エネ基準解説書	木質系 - 合板			0.009	0.16	0.05625	0.05625
外気側表面熱伝達抵抗 R(㎡K/W)							0.11(外気以外の場合)	
熱貫流抵抗 ΣR=Σ(di/λi)							3.07625	1.15125
熱貫流率 Un=1/ΣR							0.32507	0.86862
平均熱貫流率 Ui=Σ(a・Ui)W/(㎡K)							0.41747	

備考	・構造用面材は合板とし、厚さは9mm以上20mm以下とする
納まり図	【文書番号:NCA-OS-001043】

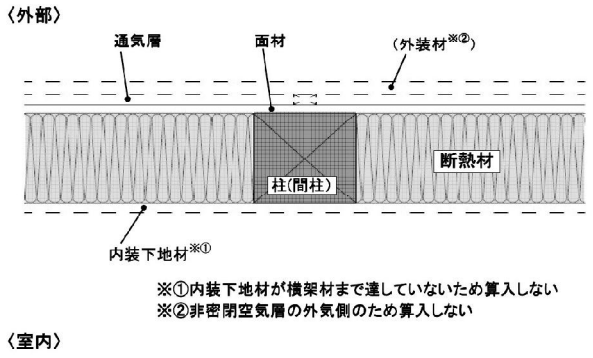

仕様登録者及び確認情報

登録事業者名等	ニチアス株式会社	事業者等コード	NCA
登録日時	2015/02/02 15:43	最終編集日時	2015/03/10 18:09

©Hyoukakyoukai All rights reserved.

部位別仕様表データベース登録仕様の詳細

登録仕様番号	NCA-000011
建築物の構造	木造軸組構法
部位	外壁
工法の種類等	柱・間柱間に断熱する場合

部分型式認定以外の詳細

外張断熱材	適用	材料	製品番号等	JIS番号等(準拠規格)	厚さ(m)	λ(W/mK)	一般部	熱橋部
							0.83	0.17
							R(㎡K/W)	
室内側表面熱伝達抵抗 R(㎡K/W)							0.11	
	省エネ基準解説書	せっこうボード－GB-R、GB-D、GB-L、GB-NC			0.0095	0.22	0.04318	0.04318
	その他	住宅用ロックウール(マット)	ホームマット	TC0308251-JISA9521(セラテック)、TC0313001-JISA9521(君津ロックウール) 2.3SI	0.09	－	2.30000	－
		【文書番号:NCA-ST-001040】JIS認証書セラテック＋君津ロックウール(継続書付).pdf						
	省エネ基準解説書	木質系－天然木材			0.09	0.12	－	0.75000
外気側表面熱伝達抵抗 R(㎡K/W)							0.11(外気以外の場合)	
熱貫流抵抗 ΣR=Σ(di/λi)							2.56318	1.01318
熱貫流率 Un=1/ΣR							0.39014	0.98699
平均熱貫流率 Ui=Σ(a・Ui)W/(㎡K)							0.49161	

備考	・内装下地材はせっこうボードとし、厚さは9.5mm以上20mm以下とする ・室内側に別張り防湿フイルム(JIS A 6930に適合)の施工が必要
納まり図	【文書番号:NCA-OS-001044】

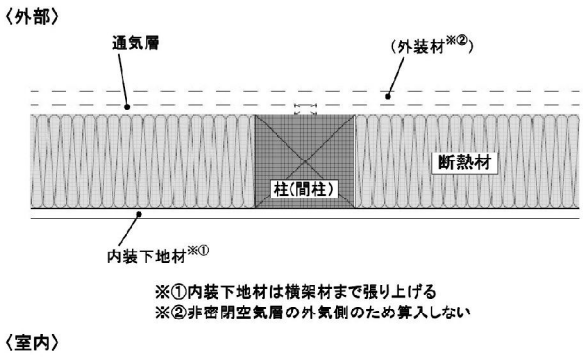

仕様登録者及び確認情報

登録事業者名等	ニチアス株式会社	事業者等コード	NCA
登録日時	2015/02/02 15:59	最終編集日時	2015/03/10 18:09

©Hyoukakyoukai All rights reserved.

部位別仕様表データベース登録仕様の詳細

登録仕様番号	NCA-000012
建築物の構造	木造軸組構法
部位	外壁
工法の種類等	柱・間柱間に断熱する場合

部分型式認定以外の詳細

外張断熱材	適用	材料	製品番号等	JIS番号等(準拠規格)	厚さ(m)	λ(W/mK)	一般部	熱橋部
							0.83	0.17
							R(㎡K/W)	
室内側表面熱伝達抵抗 R(㎡K/W)							0.11	
	省エネ基準解説書	せっこうボード－GB-R、GB-D、GB-L、GB-NC			0.0095	0.22	0.04318	0.04318
	その他	住宅用ロックウール(マット)	ホームマット	TC0308251-JISA9521(セラテック)、TC0313001-JISA9521(君津ロックウール) 2.6SI	0.1	－	2.60000	－
		【文書番号:NCA-ST-001040】JIS認証書セラテック＋君津ロックウール(継続書付).pdf						
	省エネ基準解説書	木質系－天然木材			0.1	0.12	－	0.83333
外気側表面熱伝達抵抗 R(㎡K/W)							0.11(外気以外の場合)	
熱貫流抵抗 ΣR=Σ(di/λi)							2.86318	1.09651
熱貫流率 Un=1/ΣR							0.34926	0.91198
平均熱貫流率 Ui=Σ(a・Ui)W/(㎡K)							0.44492	

備考	・内装下地材はせっこうボードとし、厚さは9.5mm以上20mm以下とする ・室内側に別張り防湿フイルム(JIS A 6930に適合)の施工が必要
納まり図	【文書番号:NCA-OS-001044】

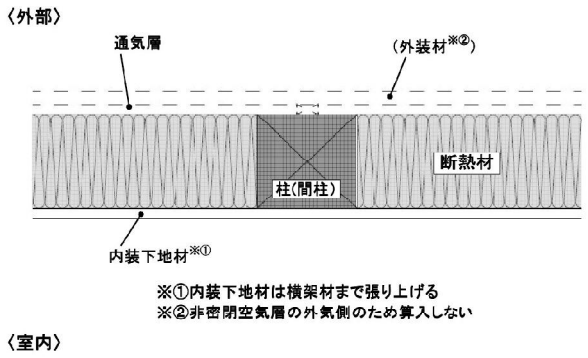

仕様登録者及び確認情報

登録事業者名等	ニチアス株式会社	事業者等コード	NCA
登録日時	2015/02/02 16:01	最終編集日時	2015/03/10 18:10

©Hyoukakyoukai All rights reserved.

部位別仕様表データベース登録仕様の詳細

登録仕様番号	NCA-000013
建築物の構造	木造軸組構法
部位	外壁
工法の種類等	柱・間柱間に断熱する場合

部分型式認定以外の詳細

外張断熱材	適用	材料	製品番号等	JIS番号等(準拠規格)	厚さ(m)	λ(W/mK)	一般部	熱橋部
							0.83	0.17
							R(㎡K/W)	
室内側表面熱伝達抵抗 R(㎡K/W)							0.11	
	省エネ基準解説書	せっこうボード－GB-R、GB-D、GB-L、GB-NC			0.0095	0.22	0.04318	0.04318
	その他	住宅用ロックウール(マット)	ホームマットNEO	TC0308251-JISA9521(セラテック)、TC0313001-JISA9521(君津ロックウール) 2.4SI	0.09	－	2.40000	－
		【文書番号:NCA-ST-001040】JIS認証書セラテック＋君津ロックウール(継続書付).pdf						
	省エネ基準解説書	木質系－天然木材			0.09	0.12	－	0.75000
外気側表面熱伝達抵抗 R(㎡K/W)							0.11(外気以外の場合)	
熱貫流抵抗 ΣR=Σ(di/λi)							2.66318	1.01318
熱貫流率 Un=1/ΣR							0.37549	0.98699
平均熱貫流率 Ui=Σ(a・Ui)W/(㎡K)							0.47945	

備考	・内装下地材はせっこうボードとし、厚さは9.5mm以上20mm以下とする
納まり図	【文書番号:NCA-OS-001044】

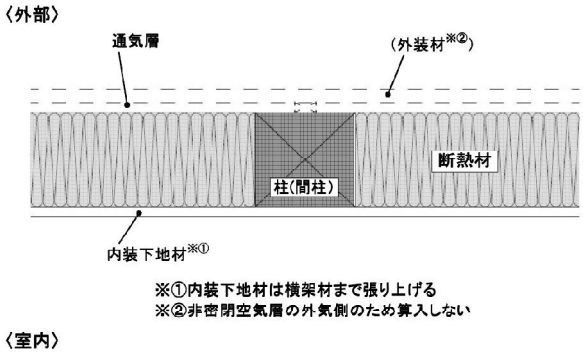

仕様登録者及び確認情報

登録事業者名等	ニチアス株式会社	事業者等コード	NCA
登録日時	2015/02/02 16:03	最終編集日時	2015/03/10 18:10

©Hyoukakyoukai All rights reserved.

部位別仕様表データベース登録仕様の詳細

登録仕様番号	NCA-000014
建築物の構造	木造軸組構法
部位	外壁
工法の種類等	柱・間柱間に断熱する場合

部分型式認定以外の詳細

外張断熱材	適用	材料	製品番号等	JIS番号等(準拠規格)	厚さ(m)	λ(W/mK)	一般部	熱橋部
							0.83	0.17
							R(㎡K/W)	
室内側表面熱伝達抵抗 R(㎡K/W)							0.11	
	省エネ基準解説書	せっこうボード－GB-R、GB-D、GB-L、GB-NC			0.0095	0.22	0.04318	0.04318
	その他	住宅用ロックウール(マット)	ホームマットNEO	TC0308251-JISA9521(セラテック)、TC0313001-JISA9521(君津ロックウール) 2.8SI	0.105	－	2.80000	－
		【文書番号:NCA-ST-001040】JIS認証書セラテック＋君津ロックウール(継続書付).pdf						
	省エネ基準解説書	木質系－天然木材			0.105	0.12	－	0.87500
外気側表面熱伝達抵抗 R(㎡K/W)							0.11(外気以外の場合)	
熱貫流抵抗 ΣR=Σ(di/λi)							3.06318	1.13818
熱貫流率 Un=1/ΣR							0.32646	0.87860
平均熱貫流率 Ui=Σ(a・Ui)W/(㎡K)							0.42032	

備考	・内装下地材はせっこうボードとし、厚さは9.5mm以上20mm以下とする
納まり図	【文書番号:NCA-OS-001044】

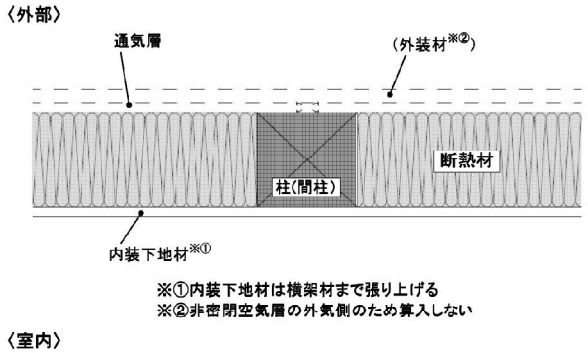

仕様登録者及び確認情報

登録事業者名等	ニチアス株式会社	事業者等コード	NCA
登録日時	2015/02/02 16:04	最終編集日時	2015/03/10 18:10

©Hyoukakyoukai All rights reserved.

部位別仕様表データベース登録仕様の詳細

登録仕様番号	NCA-000015
建築物の構造	木造軸組構法
部位	外壁
工法の種類等	柱・間柱間に断熱する場合

部分型式認定以外の詳細

外張断熱材	適用	材料	製品番号等	JIS番号等(準拠規格)	厚さ(m)	λ(W/mK)	一般部	熱橋部
							0.83	0.17
							R(㎡K/W)	
室内側表面熱伝達抵抗 R(㎡K/W)							0.11	
	省エネ基準解説書	せっこうボード－GB-R、GB-D、GB-L、GB-NC			0.0095	0.22	0.04318	0.04318
	その他	住宅用ロックウール(マット)	ホームマット	TC0308251-JISA9521(セラテック)、TC0313001-JISA9521(君津ロックウール) 2.3SI	0.09	－	2.30000	－
		【文書番号:NCA-ST-001040】JIS認証書セラテック＋君津ロックウール(継続書付).pdf						
	省エネ基準解説書	木質系－天然木材			0.09	0.12	－	0.75000
	省エネ基準解説書	木質系－合板			0.009	0.16	0.05625	0.05625
外気側表面熱伝達抵抗 R(㎡K/W)							0.11(外気以外の場合)	
熱貫流抵抗 ΣR=Σ(di/λi)							2.61943	1.06943
熱貫流率 Un=1/ΣR							0.38176	0.93508
平均熱貫流率 Ui=Σ(a・Ui)W/(㎡K)								0.47583

備考	・内装下地材はせっこうボードとし、厚さは9.5mm以上20mm以下とする ・構造用面材は合板とし、厚さは9mm以上20mm以下とする ・室内側に別張り防湿フイルム(JIS A 6930に適合)の施工が必要
納まり図	【文書番号:NCA-OS-001045】

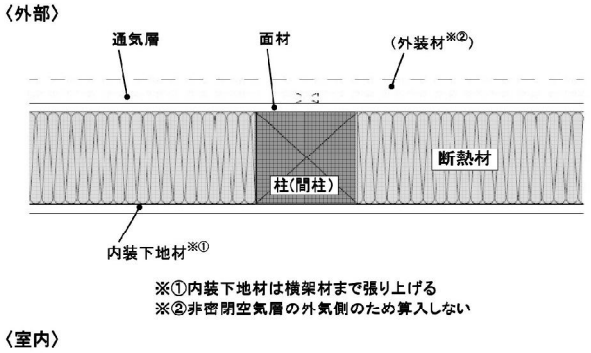

仕様登録者及び確認情報

登録事業者名等	ニチアス株式会社	事業者等コード	NCA
登録日時	2015/02/02 16:11	最終編集日時	2015/03/10 18:11

©Hyoukakyoukai All rights reserved.

部位別仕様表データベース登録仕様の詳細

登録仕様番号	NCA-000016
建築物の構造	木造軸組構法
部位	外壁
工法の種類等	柱・間柱間に断熱する場合

部分型式認定以外の詳細

外張断熱材	適用	材料	製品番号等	JIS番号等(準拠規格)	厚さ(m)	λ(W/mK)	一般部	熱橋部
							0.83	0.17
							R(㎡K/W)	
室内側表面熱伝達抵抗 R(㎡K/W)							0.11	
	省エネ基準解説書	せっこうボード－GB-R、GB-D、GB-L、GB-NC			0.0095	0.22	0.04318	0.04318
	その他	住宅用ロックウール(マット)	ホームマット	TC0308251-JISA9521(セラテック)、TC0313001-JISA9521(君津ロックウール) 2.6SI	0.1	－	2.60000	－
		【文書番号:NCA-ST-001040】JIS認証書セラテック＋君津ロックウール(継続書付).pdf						
	省エネ基準解説書	木質系－天然木材			0.1	0.12	－	0.83333
	省エネ基準解説書	木質系－合板			0.009	0.16	0.05625	0.05625
外気側表面熱伝達抵抗 R(㎡K/W)							0.11(外気以外の場合)	
熱貫流抵抗 ΣR=Σ(di/λi)							2.91943	1.15276
熱貫流率 Un=1/ΣR							0.34253	0.86748
平均熱貫流率 Ui=Σ(a・Ui)W/(㎡K)								0.43177

備考	・内装下地材はせっこうボードとし、厚さは9.5mm以上20mm以下とする ・構造用面材は合板とし、厚さは9mm以上20mm以下とする ・室内側に別張り防湿フイルム(JIS A 6930に適合)の施工が必要
納まり図	【文書番号:NCA-OS-001045】

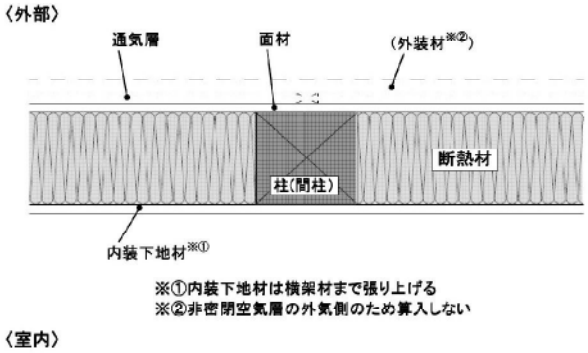

仕様登録者及び確認情報

登録事業者名等	ニチアス株式会社	事業者等コード	NCA
登録日時	2015/02/02 16:13	最終編集日時	2015/03/10 18:12

©Hyoukakyoukai All rights reserved.

部位別仕様表データベース登録仕様の詳細

登録仕様番号	NCA-000017
建築物の構造	木造軸組構法
部位	外壁
工法の種類等	柱・間柱間に断熱する場合

部分型式認定以外の詳細

外張断熱材	適用	材料	製品番号等	JIS番号等(準拠規格)	厚さ(m)	λ(W/mK)	一般部	熱橋部
							0.83	0.17
							R(㎡K/W)	
室内側表面熱伝達抵抗 R(㎡K/W)							0.11	
	省エネ基準解説書	せっこうボード－GB-R、GB-D、GB-L、GB-NC			0.0095	0.22	0.04318	0.04318
	その他	住宅用ロックウール(マット)	ホームマットNEO	TC0308251-JISA9521(セラテック)、TC0313001-JISA9521(君津ロックウール) 2.4SI	0.09	－	2.40000	－
		【文書番号:NCA-ST-001040】JIS認証書セラテック＋君津ロックウール(継続書付).pdf						
	省エネ基準解説書	木質系－天然木材			0.09	0.12	－	0.75000
	省エネ基準解説書	木質系－合板			0.009	0.16	0.05625	0.05625
外気側表面熱伝達抵抗 R(㎡K/W)							0.11(外気以外の場合)	
熱貫流抵抗 ΣR=Σ(di/λi)							2.71943	1.06943
熱貫流率 Un=1/ΣR							0.36772	0.93508
平均熱貫流率 Ui=Σ(a・Ui)W/(㎡K)								0.46417

備考	・内装下地材はせっこうボードとし、厚さは9.5mm以上20mm以下とする ・構造用面材は合板とし、厚さは9mm以上20mm以下とする
納まり図	【文書番号:NCA-OS-001045】

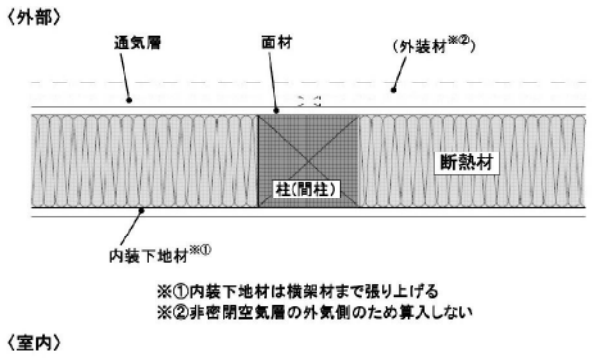

仕様登録者及び確認情報

登録事業者名等	ニチアス株式会社	事業者等コード	NCA
登録日時	2015/02/02 16:14	最終編集日時	2015/03/10 18:14

©Hyoukakyoukai All rights reserved.

部位別仕様表データベース登録仕様の詳細

登録仕様番号	NCA-000018
建築物の構造	木造軸組構法
部位	外壁
工法の種類等	柱・間柱間に断熱する場合

部分型式認定以外の詳細

外張断熱材	適用	材料	製品番号等	JIS番号等(準拠規格)	厚さ(m)	λ(W/mK)	一般部	熱橋部
							0.83	0.17
							R(㎡K/W)	
室内側表面熱伝達抵抗 R(㎡K/W)							0.11	
	省エネ基準解説書	せっこうボード－GB-R、GB-D、GB-L、GB-NC			0.0095	0.22	0.04318	0.04318
	その他	住宅用ロックウール(マット)	ホームマットNEO	TC0308251-JISA9521(セラテック)、TC0313001-JISA9521(君津ロックウール) 2.8SI	0.105	－	2.80000	－
		【文書番号:NCA-ST-001040】JIS認証書セラテック＋君津ロックウール(継続書付).pdf						
	省エネ基準解説書	木質系－天然木材			0.105	0.12	－	0.87500
	省エネ基準解説書	木質系－合板			0.009	0.16	0.05625	0.05625
外気側表面熱伝達抵抗 R(㎡K/W)							0.11(外気以外の場合)	
熱貫流抵抗 ΣR=Σ(di/λi)							3.11943	1.19443
熱貫流率 Un=1/ΣR							0.32057	0.83722
平均熱貫流率 Ui=Σ(a・Ui)W/(㎡K)							0.40840	

備考	・内装下地材はせっこうボードとし、厚さは9.5mm以上20mm以下とする ・構造用面材は合板とし、厚さは9mm以上20mm以下とする
納まり図	【文書番号:NCA-OS-001045】

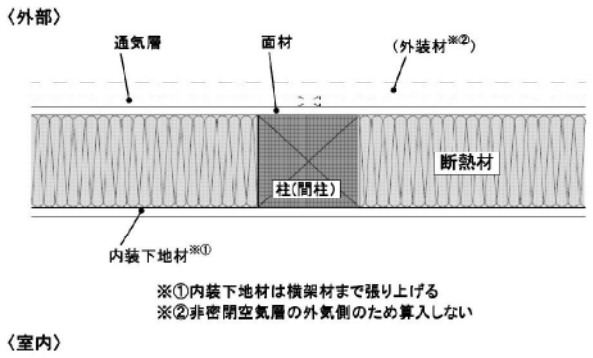

仕様登録者及び確認情報

登録事業者名等	ニチアス株式会社	事業者等コード	NCA
登録日時	2015/02/02 16:16	最終編集日時	2015/03/10 18:13

©Hyoukakyoukai All rights reserved.